طريقة التوصيل

توجد عدة طرق مختلفة لتوصيل مرحلات تجاوز التيار. أكثر هذه الطرق شيوعا تلك التي تستخدم ثلاثة محولات للتيار وثلاثة مرحلات توصل كما هو مبين بالشكل (٢ ـ ٤٦).

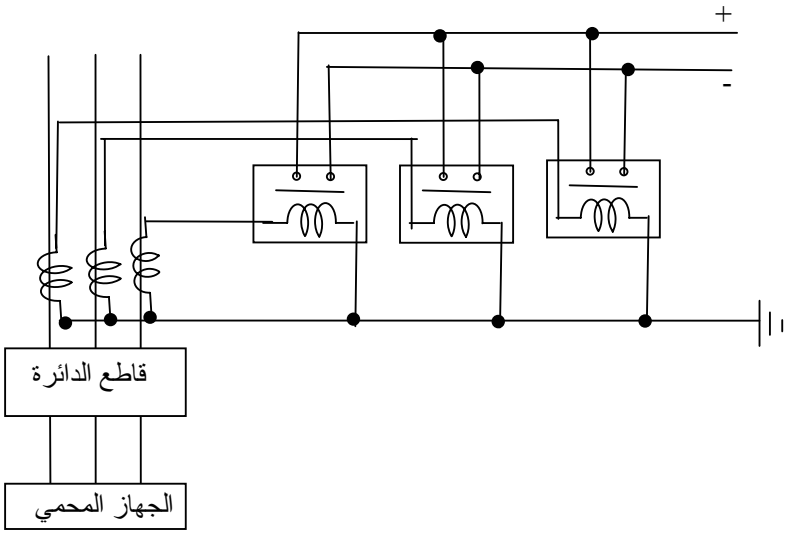

شكل (٢ ـ ٤٦) منظومة حماية باستخدام ثلاثة محولات تيار وثلاثة مرحلات تجاوز التيار

استخدامات مرحلات زيادة التيار

تستخدم مرحلات تجاوز التيار على نطاق واسع في حماية منظومات القوى الكهربية. ومن هذه الاستخدامات ما يأتي :

١. حماية المحركات ذات المقننات الكبيرة (أعلى من ١٠٠٠ حصان).
٢. حماية المحولات ذات المقننات الكبيرة (أعلى من ٥٠٠ kVA) حيث تستخدم مرحلات تجاوز التيار كحماية ثانوية للحماية التفاضلية (differential Protection) .
٣. حماية المغذيات وخطوط النقل بالإضافة إلى نظام حماية المعاوقة (Impedance Protection) .
٤. حماية بعض الأجهزة الخاصة كالأفران الكهربية الصناعية.